РУКОВОДСТВО ПО ЭКСПЛУАТАЦИИ

Интегрируемый холодильно-морозильный шкаф

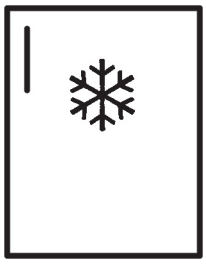

IKE 458-5-4 T****

Küppersbusch

ALLERFEINSTE KÜCHENTECHNIK

Рекомендации

Просим Вас сохранить данное руководство по эксплуатации, чтобы обеспечить возможность его использования в будущем. При продаже или передаче прибора другому владельцу или же в случае переезда, пожалуйста, оставьте данное руководство новому владельцу. В таком случае новый владелец сможет ознакомиться с принципами работы данного прибора и техникой безопасности.

Данный прибор оснащен магнитным дверным замком, поэтому в том случае, если этот холодильно-морозильный шкаф будет использоваться вместо аналогичного прибора с защелкой на двери или крышке, не забудьте привести старый замок в негодность, чтобы уберечь детей от несчастных случаев и увечий.

Необходимо сделать это до того, как прибор будет установлен.

Данные предупреждения продиктованы требованиями безопасности. Внимательно прочитайте их до установки и использования прибора.

Инструкции по безопасности

- Данный прибор не предназначен для использования людьми (в том числе детьми) с ограниченными физическими, тактильными и умственными возможностями, а также лицами, не обладающими достаточным опытом и знаниями без получения предварительного инструктажа от лица, ответственного за их безопасность. Не позволяйте детям играть в непосредственной близости от холодильно-морозильного шкафа.
- Данный прибор является законченным продуктом, и не подлежит модификации.
- При установке обратите внимание на то, чтобы сетевой кабель не был пережат прибором.

Важно: в случае повреждения сетевого кабеля его необходимо заменить на новый, приобретя его у изготовителя или же в сервисном центре.

- Перед тем как проводить работы по техническому обслуживанию прибора или удалению загрязнений, выключите прибор и отсоедините его от сети питания.
- Прибор достаточно тяжелый. Соблюдайте меры предосторожности при его переносе на другое место.
- Только что извлеченный из прибора лед может привести к ожогу от холода.
- **При обращении с прибором следует соблюдать максимальную осторожность; повреждение морозильной камеры может привести к утечке жидкости.**
- **Не устанавливайте прибор вблизи отопительных приборов и газовых варочных панелей.**
- **Не подвергайте прибор длительному воздействию прямых солнечных лучей.**
- **Обеспечьте достаточную вентиляцию с обратной стороны прибора, чтобы избежать нарушений в работе холодильной системы.**
- **Идеальным местом для размещения холодильно-морозильных шкафов (за исключением встраиваемых моделей) является подвал.**
- **Не располагайте другие электроприборы (например, устройство для приготовления льда) внутри изделия, за исключением случаев, когда это одобрено производителем.**

Сервисное обслуживание

- Работы по установке данного прибора должны выполняться исключительно квалифицированным специалистом.
- Сервисное обслуживание устройства должно осуществляться только в авторизованных сервисных центрах с использованием оригинальных запасных частей.
- Ни при каких условиях не пытайтесь отремонтировать прибор самостоятельно. Неквалифицированный ремонт может привести к травмам или же возникновению более серьезных неполадок. Всегда обращайтесь в сервисную службу.
- Охлаждающая система содержит углеводороды, поэтому обслуживание и заправка должна производиться исключительно специалистом сервисной службы.

Рекомендации

Использование прибора

- Бытовые холодильные и морозильные шкафы предназначены только для хранения пищевых продуктов.
- Наилучший результат достигается при внешней температуре от +18°C до +43°C (класс T); от +18°C до +38°C (класс ST); от +18°C до +32°C (класс N); от +10°C до +38°C (класс SN). Класс устройства указан на заводской табличке.

Внимание: в случае, если температура в помещении отличается от оптимальных для соответствующего класса значений, необходимо придерживаться следующих инструкций: если температура ниже оптимального уровня, производитель не может гарантировать поддержание оптимальной для хранения продуктов температуры внутри морозильной камеры, поэтому хранящиеся продукты следует использовать как можно скорее.

- Размороженные продукты не следует подвергать повторной заморозке.
- При хранении продуктов следует строго придерживаться рекомендаций производителя. Обращайте внимание на соответствующие инструкции.
- В боковых стенках прибора расположены каналы, по которым подается холодный воздух. Повреждение данных каналов приведет к выходу изделия из строя и к порче продуктов. НЕ ИСПОЛЬЗУЙТЕ ОСТРЫЕ ПРЕДМЕТЫ для удаления льда и снега. Снег можно удалить с помощью специальной лопатки, которая идет в комплекте с устройством. Ни при каких обстоятельствах не удаляйте твердый лед. Сначала растопите его при размораживании прибора.
- Не ставьте в холодильно-морозильный шкаф шипучие или газированные напитки, так как это создает давление на стенки их упаковки и может привести к взрыву, а также повреждению прибора.

Установка

- При нормальной установке прибора, конденсатор и компрессор, расположенные на задней стенке прибора, существенно нагреваются. В целях безопасности необходимо обеспечить минимальную вентиляцию, как это показано на соответствующем рисунке.

Внимание: вентиляционные отверстия должны быть чистыми, ничто не должно препятствовать потоку воздуха.

- Прибор имеет две рабочие зоны, которые нагреваются в процессе эксплуатации. Следует обеспечить нормальную вентиляцию, так как отсутствие вентиляции может привести к поломке деталей и порче продуктов См. инструкции по установке.
- Нагревающиеся элементы прибора не должны подвергаться воздействию солнечных лучей. По возможности следует устанавливать прибор задней стороной к стене.
- При горизонтальной транспортировке прибора возможна утечка масла из компрессора и его попадание в охлаждающую систему. Настоятельно рекомендуем перед установкой подождать два часа, чтобы масло перетекло обратно в компрессор.

Защита окружающей среды

Охлаждающая система и изоляционные материалы прибора не содержат газов, которые могут разрушить озоновый слой. Прибор нельзя утилизировать вместе с мусором и бытовыми отходами. Избегайте повреждения охлаждающего устройства, особенно задней стенки прибора возле теплообменника. Утилизируйте данный прибор только в соответствии с правилами, установленными в Вашем регионе. Материалы, используемые в данном изделии и помеченные значком , являются пригодными для переработки.

Утилизация старого прибора

Наличие символа на продукте и упаковке свидетельствует о том, что данный продукт не может считаться бытовым отходом и утилизирован как таковой. Вместо этого его следует сдать в пункт приема вторсырья для дальнейшей переработки. Обеспечив надлежащую утилизацию прибора, Вы защищаете окружающую среду и здоровье человека от возможного негативного воздействия при неправильной утилизации продукта. Для получения более детальной информации о переработке прибора, обратитесь в местный муниципалитет, ближайший пункт приема вторсырья или в магазин, где Вы приобрели данный прибор.

Содержание

Рекомендации **2**
Инструкции по безопасности 2
Сервисное обслуживание 2
Использование прибора 3
Установка 3
Защита окружающей среды 3
Утилизация старого прибора 3
Работа прибора **5**
Очистка внутренней поверхности 5
Использование морозильной камеры 5
Использование холодильной камеры 8
Уход и чистка **10**
Регулярная чистка 10
Размораживание 10
Внутренняя подсветка 10
Устранение неполадок **11**
Технические характеристики **12**
Установка **13**
Расположение прибора 13
Подключение к электричеству 13
Инструкции по встраиванию 14

Работа прибора

Очистка внутренней поверхности

Перед первым использованием прибора вымойте все внутренние части холодильно-морозильного шкафа и сопутствующие аксессуары теплой водой с мягким мылом для того, чтобы устранить характерный запах нового изделия.

⚠ Использование моющих средств и абразивных порошков не рекомендуется, поскольку может привести к появлению царапин на поверхности.

Использование морозильной камеры

Панель управления

A. Индикатор работы прибора
B. Кнопка «Вкл/Выкл» морозильной камеры
C. Кнопка повышения температуры
D. Индикатор температуры
E. Кнопка понижения температуры
F. Индикатор повышения температуры
G. Кнопка отключения индикатора повышения температуры
H. Индикатор режима быстрого замораживания
I. Кнопка включения режима быстрого замораживания

A. Индикатор работы морозильной камеры

B. Кнопка «Вкл/Выкл» морозильной камеры

Вкл: Нажмите кнопку (B). Загорится индикатор работы (A).

Выкл: Нажмите и держите кнопку (B), пока не погаснет индикатор работы (A) и индикатор температуры.

C - E. Кнопки регулировки температуры

Температура может быть установлена в пределах между -15°C и -24°C.

Нажав на кнопку (C или E), вы увидите, как текущее значение температуры мигает на индикаторе. Чтобы повысить температуру, нажимайте на кнопку (C). Чтобы понизить температуру, нажимайте на кнопку (E). На несколько секунд индикатор покажет новое значение температуры, а затем снова начнет показывать температуру внутри прибора.

Установленная температура должна быть достигнута в течение 24 часов.

В период достижения температуры во время первого включения температура, показанная на индикаторе, может не соответствовать действительной. В этот период возможно, что показанная температура ниже, чем устанавливаемая температура.

D. Индикатор температуры

Во время работы индикатор показывает температуру внутри морозильной камеры.

Различие в 5 градусов внутри отделения нормально.

⚠ **Внимание!**

Температура внутри морозильной камеры и показанная температура могут различаться, это нормально, особенно если:

- недавно было установлено новое значение температуры,

- дверца была надолго оставлена открытой,

- в морозильную камеры положили теплые продукты.

F. Индикатор повышения температуры

G. Кнопка отключения индикатора повышения температуры

В случае ненормального повышения температуры внутри морозильной камеры (например, в случае отключения электроэнергии), начнет мигать индикатор повышения температуры (F) и вы услышите звуковой сигнал.

⚠ **Внимание!**

Работа прибора

Когда температура внутри морозильной камеры вернется к норме, индикатор повышения температуры (F) продолжит гореть, а звуковой сигнал отключится.

При нажатии на кнопку (G), на индикаторе температуры (D) отобразится максимальное значение температуры, которое было достигнуто внутри морозильной камеры.

Если в течение длительного времени прибор был отключен от питания (например, в результате отключения электроэнергии), то продукты следует употребить в пищу как можно быстрее или приготовить и снова заморозить.

H. Индикатор режима быстрого замораживания

I. Кнопка включения режима быстрого замораживания

Для того чтобы заморозить свежие продукты, требуется активировать режим быстрого замораживания. Нажмите на кнопку включения режима быстрого замораживания (I). Вы увидите как загорится соответствующий индикатор (H). На дисплее отображается «SP», когда функция активирована.

Функцию можно отключить в любой момент. Для этого нажмите кнопку (I).

Также функция отключается автоматически через 54 часа. Когда функция выключается, индикатор (H) гаснет.

Включение морозильной камеры

Воткните вилку в розетку. Нажмите кнопку «Вкл/Выкл» (B). Морозильная камера включится.

Заводская установка температуры -18°C. Эта температура будет достигнута через несколько часов.

Как только холодильник включится, индикатор (D) будет показывать текущую температуру внутри морозильной камеры, индикатор повышения температуры (F) будет мигать, и вы услышите звуковой сигнал. Нажмите на кнопку отключения индикатора повышения температуры (G). Звуковой сигнал прекратится, а соответствующий индикатор (F) продолжит мигать до тех пор, пока не установится требуемая температура.

Замораживание свежих продуктов

Для того чтобы заморозить свежие продукты, нажмите на кнопку быстрого замораживания (I).

Поместите продукты, которые Вы хотите заморозить, в указанное отделение. Максимальное количество пищи, которое может быть заморожено за 24 часа, указано на табличке с данными.

⚠ **Внимание!**

Когда использовать режим быстрого замораживания:

За 6 часов	Небольшое количество продуктов (до 5 кг)
За 24 часа	Максимальное количество продуктов (см. типовую табличку)
Не требуется	Замороженные продукты
Не требуется	Малое количество продуктов ежедневно (максимум до 2 кг)

Хранение замороженных продуктов

Перед тем, как первый раз положить пищу в морозильную камеру или после некоторого времени, когда вы не пользовались прибором, оставьте прибор работать в течение 2 часов при быстром замораживании, а затем включите режим быстрого охлаждения.

⚠ **Важно!**

Во время отключения электроэнергии, если в морозильной камере находятся продукты, не открывайте дверцу прибора. С замороженными продуктами ничего не произойдет, если отключение электроэнергии будет кратковременным (до 6-8 часов), а морозильная камера будет полная. В противном случае, рекомендуется употребить продукты как можно быстрее (повышение температуры замороженных продуктов уменьшает срок их хранения).

Размораживание

Глубоко замороженная или замороженная пища может быть разморожена в холодильном отделении или при комнатной температуре, в зависимости от требуемого времени размораживания.

Маленькие кусочки пищи могут быть приготовлены замороженными, прямо из морозильной камеры: в этом случае процесс приготовления займет больше времени.

Работа прибора

Приготовление льда

Прибор оборудован одним или несколькими лотками для производства льда. Залейте в лотки воду и поместите в морозильную камеру. **Не используйте металлические предметы для того, чтобы удалить лотки из морозильной камеры.**

Морозильная камера

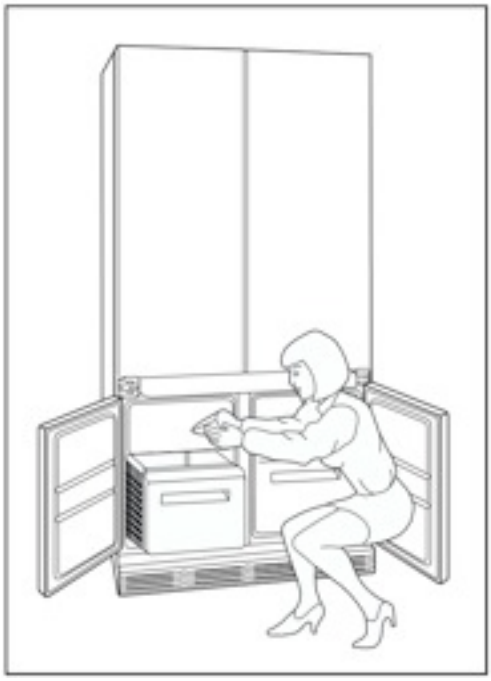

- Если необходимо заморозить большое количество продуктов сразу после установки прибора или после длительного простоя в работе, нажмите кнопку включения режима быстрого замораживания (I) и дайте прибору поработать пустым не менее 4 часов.
- Если прибор уже работает и в нем хранятся продукты, активируйте режим быстрого замораживания за 24 часа до помещения в него теплых продуктов.
- Индикатор повышения температуры (F) включается в том случае, когда температуры внутри морозильной камеры повышается выше того значения, когда может гарантироваться безопасное хранение замороженных продуктов. После первого включения прибора или после загрузки значительного количества теплых продуктов индикатор будет гореть, пока температура не достигнет достаточного значения.
- Свежие теплые продукты необходимо размещать в отделение для быстрого замораживания, а после их замораживания перемещать в обычные отделения морозильной камеры.
- Максимальный объем продуктов, который может быть заморожен в течение 24 часов, - 13 кг.

Рекомендации по замораживанию

Для достижения максимального эффекта мы советуем:

- Замораживайте только высококачественные, свежие и вымытые продукты.
- Разделите продукты на маленькие порции, чтобы обеспечить быстрое и качественное замораживание, а также быстрое последующее размораживание.
- Заворачивайте продукты в фольгу или пищевую пленку.
- Не давайте свежим продуктам соприкасаться с замороженными, чтобы не повысить температуру последних.
- Использование только что извлеченного льда может привести к ожогам от холода.
- Советуем указывать дату заморозки на пакетах с продуктами, чтобы контролировать время их хранения.
- Не помещайте газированные напитки в морозильную камеру, они могут взорваться.

Рекомендации по хранению замороженных продуктов

Для достижения наилучшего результата:

- Убедитесь, что замороженные продукты правильно хранились до момента покупки. Не превышайте рекомендованный срок хранения продуктов.
- Постарайтесь как можно скорее доставить замороженные продукты из магазина и поместить их в морозильную камеру.
- После размораживания продукты быстро портятся и не подлежат повторному замораживанию.

Работа прибора

Использование холодильной камеры

Панель управления

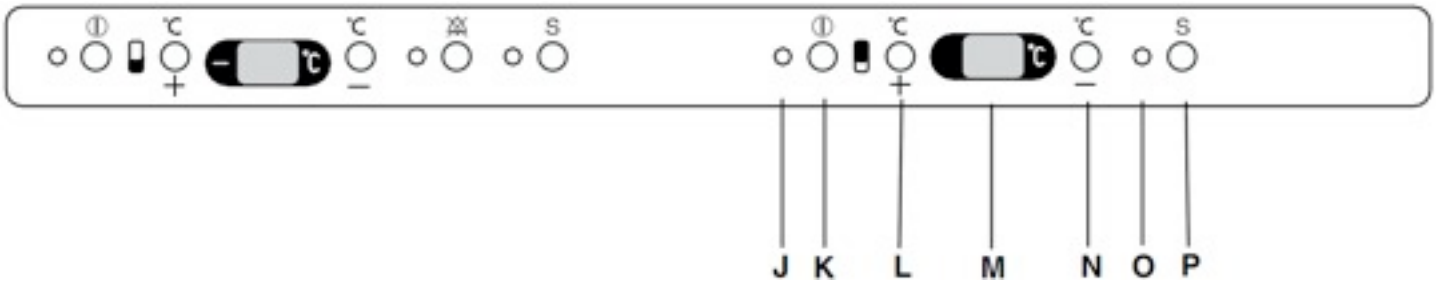

J. Индикатор работы прибора
K. Кнопка «Вкл/Выкл» холодильной камеры
L. Кнопка повышения температуры
M. Индикатор температуры
N. Кнопка понижения температуры
O. Индикатор режима суперохлаждения
P. Кнопка включения режима суперохлаждения

J. Индикатор работы прибора

K. Кнопка «Вкл/Выкл»

Включение: Нажмите кнопку (K), индикатор работы прибора (J) загорится.

Выключение: Удерживайте нажатой кнопку (K), пока индикатор работы прибора не погаснет.

L,N. Кнопки регулировки температуры

Температура внутри холодильной камеры может быть установлена от +2°C до +8°C.

При нажатии кнопок (L или N) на индикаторе температуры (M) замигает текущая установка температуры. Изменить установку возможно только при мигающем индикаторе. Для повышения температуры нажмите кнопку (L), для понижения температуры – кнопку (N). Индикатор отобразит новую установку в течение нескольких секунд, а затем переключится на текущую температуру внутри холодильной камеры.

Новая температура должна быть достигнута в течение 24 часов.

⚠ **Внимание!**

При первом включении прибора показания индикатора температуры не будут соответствовать установленной температуре. Возможно, что отображаемая температура будет ниже установленной.

M. Индикатор температуры

При нормальной работе прибора индикатор показывает текущую температуру внутри холодильной камеры.

⚠ **Внимание!**

Это нормально, что установленная температура отличается от отображаемой на дисплее. Особенно когда:

-недавно была выбрана новая температура,

-дверь оставалась открытой в течение продолжительного периода времени,

-внутрь холодильной камеры были помещены теплые продукты.

O. Индикатор режима суперохлаждения

P. Кнопка включения режима суперохлаждения

Максимальная эффективность работы прибора достигается при активации режима суперохлаждения. Рекомендуется активировать данный режим при одновременной загрузке большого количества продуктов в холодильную камеру.

Нажмите кнопку включения режима суперохлаждения (P), загорится индикатор режима суперхолаждения (O).

Температура внутри холодильной камеры понижается до +2°C.

После 6 часов активной работы данный режим автоматически отключается.

Включение прибора

Вставьте вилку в розетку. Нажмите кнопку «Вкл/Выкл» (K). Прибор включен.

Температура предустановлена на +5°C. Эта температура будет достигнута в течение нескольких часов.

Работа прибора

Хранение свежих продуктов

Для получения наилучшего результата:

- Не храните в холодильной камере теплые продукты или жидкость, которая может испариться.
- Накрывайте или заворачивайте в пищевую пленку продукты, обладающие сильным запахом.
- Размещайте продукты так, чтобы обеспечить свободную циркуляцию воздуха.

Холодильная камера

Для правильного открывания и закрывании холодильной камеры рекомендуется задействовать обе дверцы (как это изображено на рисунке).

- Не помещайте горячие продукты и жидкости в холодильную камеру, дайте им остыть до комнатной температуры.
- Всегда накрывайте продукты, особенно если они обладают ярко выраженным запахом.
- Располагайте продукты внутри холодильной камеры таким образом, чтобы воздух мог легко циркулировать между ними.

Температура внутри холодильной камеры может быть отрегулирована, чтобы компенсировать:

- Частоту открывания дверцы;
- Разницу между температурой в помещении и температурой внутри холодильной камеры;
- Количество хранимых продуктов.

Для максимально эффективного использования внутреннего пространства полки можно регулировать

Прибор оснащен системой автоматического оттаивания внутри холодильной камеры, для этого компрессор должен периодически отключаться. Если лед образуется на нижней части холодильной камеры, то воспользуйтесь кнопкой (L), чтобы повысить температуру, компрессор начнет периодически отключаться.

Зона сохранения свежести

- Температура внутри этого отделения поддерживается на одном и том уровне (от 0°C до +3°C) при помощи специального сенсора. В регулировке не нуждается.
- Хранимые здесь продукты будут сохранять свою свежесть. Их следует заворачивать в алюминиевую фольгу или пленку.
- Напитки можно легко и быстро охладить без риска замерзания.
- Проверьте, чтобы ящики были плотно задвинуты перед закрыванием дверцы.

Уход и чистка

⚠ **Отключите прибор от сети питания перед началом работ по чистке.**

Внимание: Охлаждающая система прибора содержит углеводороды; обслуживание и заправка должны осуществляться только специалистами сервисной службы.

Регулярная чистка

Вымойте внутреннюю поверхность холодильно-морозильного шкафа теплой водой с питьевой содой (чайная ложка соды на 4 литра). Сполосните и насухо вытрите.

Для чистки прибора можно вынуть ящики, для этого приподнимите их и выньте наружу. Чтобы поместить ящики на место установите их на направляющие и задвиньте до конца.

Размораживание

Прибор оснащен системой автоматического оттаивания внутри холодильной камеры, для этого компрессор должен периодически отключаться. Если лед образуется на нижней части холодильной камеры, то воспользуйтесь кнопкой (L), чтобы повысить температуру, компрессор начнет периодически отключаться.

Необходимо периодически промывать **отверстие для стока талой воды** в центре холодильной камеры, чтобы не допустить протекания воды на продукты. Используйте специальный чистящий инструмент, поставляемый в комплекте. Он находится в дренажном отверстии.

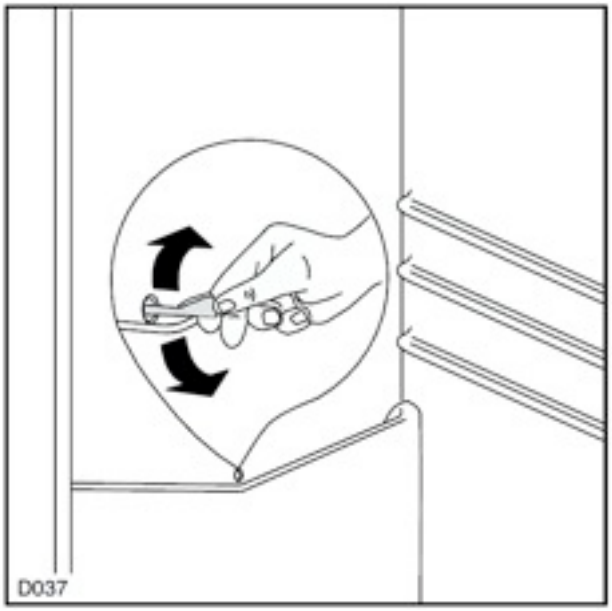

Никогда не используйте острые предметы для удаления инея с испарителя, поскольку Вы можете повредить его.

Не пользуйтесь механическими инструментами или искусственными способами ускоренного оттаивания, кроме рекомендуемых производителем.

Внутренняя подсветка

Внутри холодильной камеры

Снимите крышку. Используйте лампочку: 15 Вт максимум.

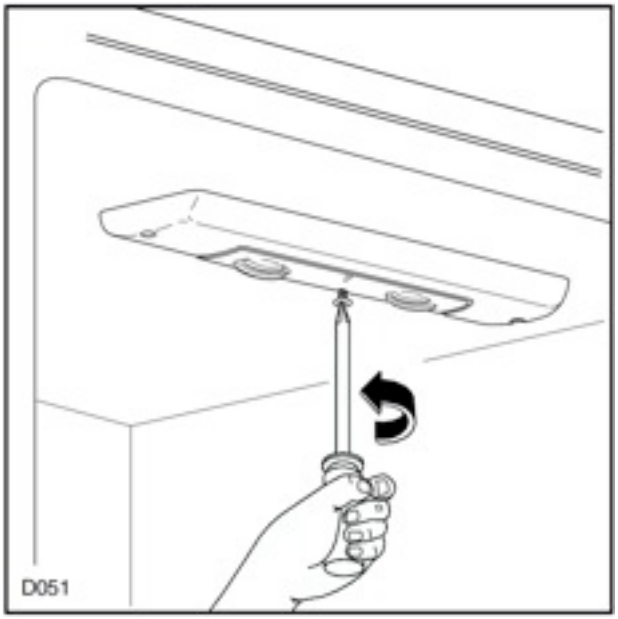

Важно:

Устранение неполадок

Если что-то неисправно, то перед тем, как обратиться в Сервисный центр, убедитесь, вы провели все проверки, указанные в данном разделе.

Компрессор не работает:

- Обрыв в подаче питания или неисправность домашней электропроводки.
- Общий выключатель E находится в положении “0” (выключено).

Не работает внутреннее освещение:

- Лампа плохо закручена или перегорела.

В холодильной камере скапливается вода:

- Засорено отверстие для стока талой воды.

Прибор плохо работает, недостаточная производительность:

- Слишком часто открываются двери, в прибор помещено сразу слишком много теплых продуктов.
- Плохая вентиляция.

Если приведенные рекомендации не помогли Вам устранить неисправность, обратитесь в ближайший авторизованный изготовителем сервисный центр. При обращении в сервисный центр сообщите следующие данные:

Название модели (Mod)

Продуктовый номер (Prod. No.)

Серийный номер (Ser. No.)

Эти данные указаны на типовой табличке, как указано на рисунке (после удаления ящика).

Технические характеристики

Полезный объем холодильной камеры, л	266
Полезный объем морозильной камеры, л	96
Расход электроэнергии, кВтч/сутки	1,107
Расход электроэнергии, кВтч/год	404
Мощность замораживания (кг/сутки)	13
Длительность хранения при отключении электричества, ч	14

Технические характеристики указаны на типовой табличке внутри прибора.

Установка

Данный прибор оснащен магнитным дверным замком, поэтому в том случае, если этот холодильно-морозильный шкаф будет использоваться вместо аналогичного прибора с защелкой на двери или крышке, не забудьте привести старый замок в негодность, чтобы уберечь детей от несчастных случаев и увечий.

Расположение прибора

Прибор следует размещать на расстоянии от источников тепла, таких как радиаторы или паровые котлы, а также вне зоны попадания прямого солнечного света.

Подключение к электричеству

Перед подключением убедитесь, что напряжение и частота тока, указанные на типовой табличке, соответствует напряжению в электрической сети у Вас дома. Напряжение может на 6% отличаться от рекомендованного.

В случае, если в сети другое напряжение, необходимо использовать автоматический трансформатор подходящего размера.

Прибор должно быть заземлен.

Сетевой шнур оснащен соответствующим разъемом.

Если розетка домашней сети не заземлена, прибор должен быть заземлен отдельно в соответствии с действующими правилами. При этом следует проконсультироваться со специалистом.

Производитель снимает с себя всю ответственность, если не соблюдаются правила безопасной эксплуатации прибора.

CE Данное устройство соответствует следующим директивам ЕЭС:

-87/308 от 2.06.1987 «Директива о предотвращении и устранении радиопомех»,

-73/23 от 19.02.1973 «Директива по низковольтному оборудованию», включая ее изменения,

-89/336 от 3.05.1989 «Директива по электромагнитной совместимости», включая ее изменения.

⚠ **Внимание!** Необходимо, чтобы розетка была доступна после установки, чтобы прибор можно было отключить от сети питания в любой момент.

Установка

Инструкции по встраиванию

Регулировка высоты

Прибор можно отрегулировать по высоте, обеспечивая выравнивание с другой кухонной мебелью высотой от 820 до 870 мм.

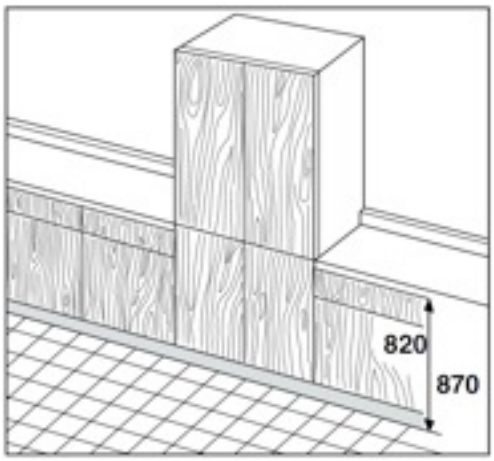

Перед тем как установить холодильно-морозильный шкаф в ряду кухонной мебели, отрегулируйте высоту ножек и задних колес. Колеса устанавливаются на заводе в расчете на высоту кухонных шкафов 820 мм. Чтобы поднять прибор для соответствия кухонной мебели высотой 870 мм, необходимо отрегулировать высоту ножек специальным ключом, а затем отсоединить колеса и закрепить их в самом нижнем положении.

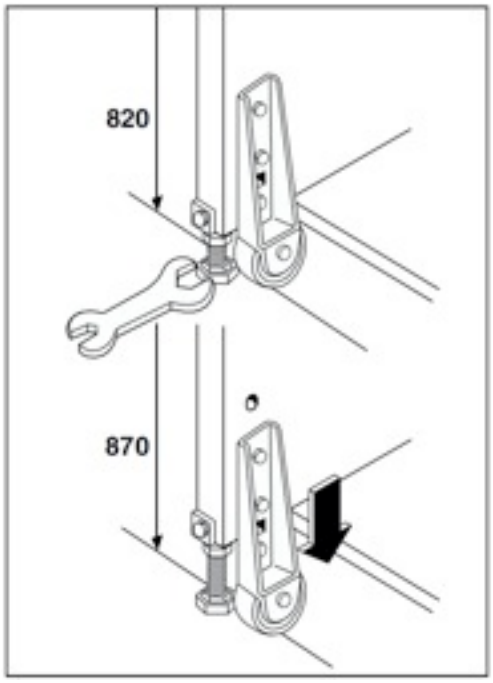

Установка боковых панелей

- Установите на панели кронштейны в указанном на рисунке положении. Размер 260* мм предусмотрен для плинтуса под панелью, высота = 100 мм. Для других размеров плинтуса размер 260* мм должен быть уменьшен или увеличен соответственно.

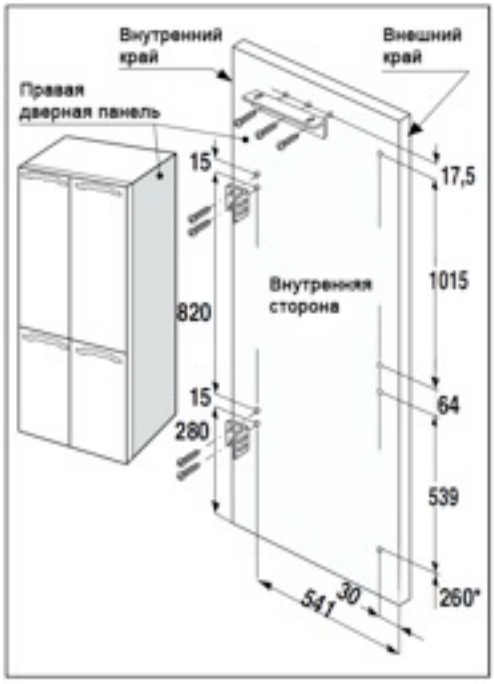

Установка

- Приложите панели к холодильно-морозильному шкафу.
- Закрепите задние кронштейны, учитывая толщину панелей (макс. ширина прибора с панелями 900 мм).
- Для правильного расположения убедитесь, что расстояние между прибором и предметом мебели равно 45 мм.
- Закрепите панели спереди.
- Внизу дверцы установите уголки (входят в комплект поставки).

Установка дверных панелей

- Откройте дверцу и снимите декоративную панель со скобы. Отверните шурупы и снимите скобы с двери.

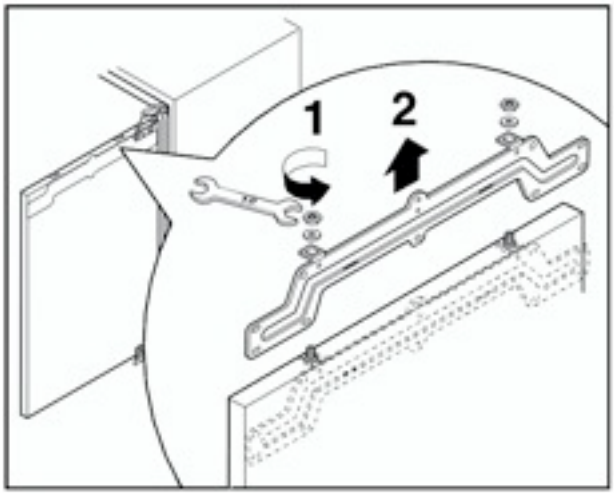

- Просверлите в панелях отверстия в соответствии с тем, как указано на чертеже.

214
214
193
193
193
193
25
25
1013
1013
Верхняя
правая
передняя
панель
3 MIN
Верхняя
левая
передняя
панель
4
4
25
60
60
25
Нижняя
правая
передняя
панель
Нижняя
левая
передняя
панель
444 MIN,
447 MAX,
444 MIN,
447 MAX,

Установка

- Установите скобу на двери при помощи шурупов (входят в комплект поставки).

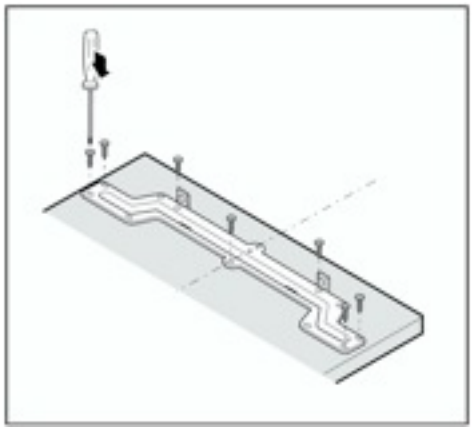

- Наденьте скобу на прилегающие шурупы и заверните гайки, не заворачивая их до конца.

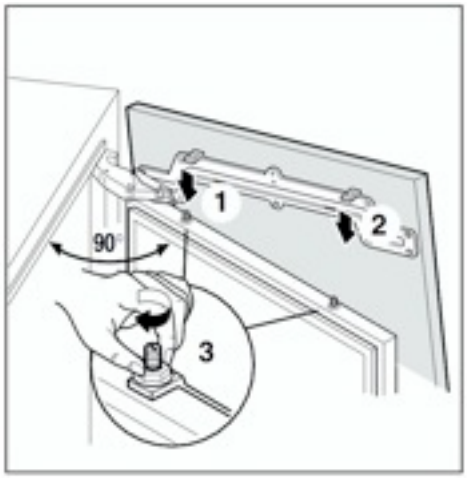

- Закройте дверцу и проверьте, чтобы маленькая дверь была расположена на нужной высоте, регулирую шурупы, если это необходимо.

  Используйте те же шурупы для регулирования нижних дверей по вертикали.

  Если необходимо, отрегулируйте нижние дверцы также и по горизонтали.

  После регулировки дверей, заверните до конца гайки на скобе и шурупы на маленькой скобе.

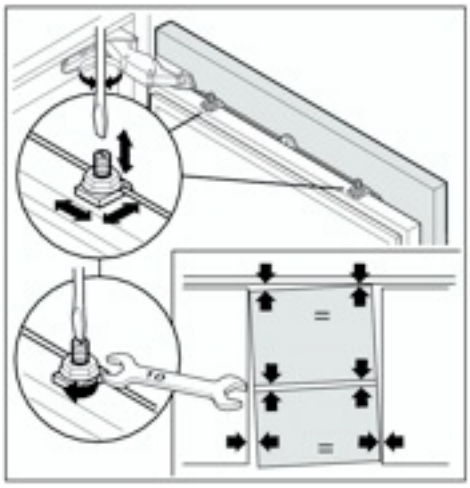

- Прикрепите скобу, находящуюся под дверью, к дверной панели при помощи 2 пластиковых шайб, входящих в комплект поставки.

  Установите на место декоративную панель.

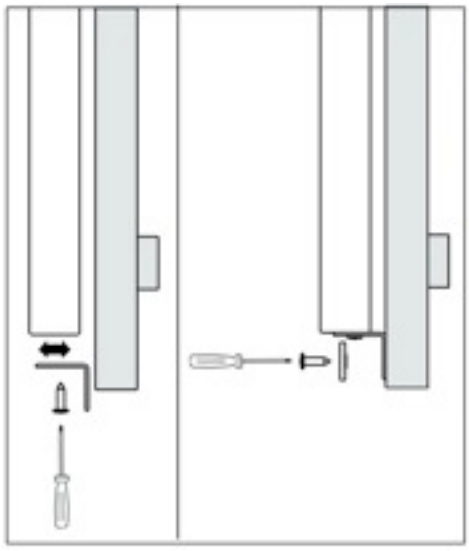

Установка

Размещение прибора

- Расположите прибор в нише.
- Поверните скобу на 180°, чтобы придать ей правильное направление (2).

  Заводское положение (1) указано на рисунке.
- Прикрепите прибор к стене при помощи соответствующей скобы.

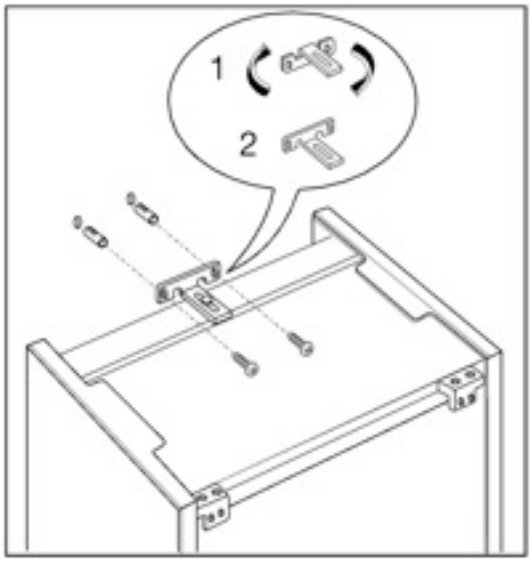

- Верхняя часть прибора не должна ничем загораживаться, чтобы воздух мог свободно циркулировать. Если над прибором установлена полка, между полкой и прибором необходимо предусмотреть расстояние не менее 50 мм между полкой и стеной и 50 мм между полкой и потолком.

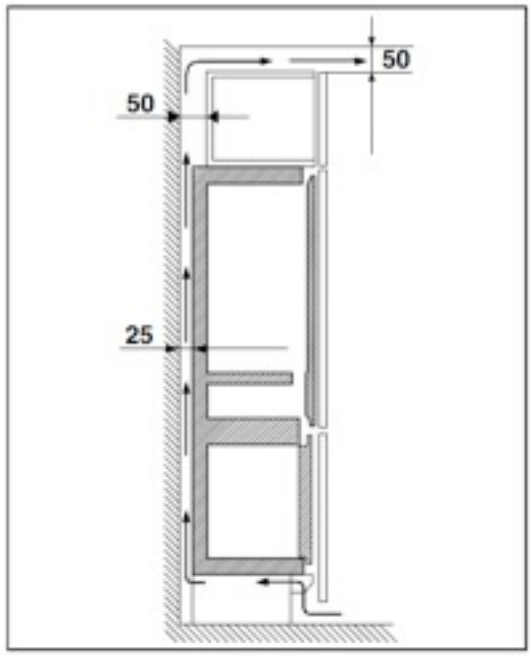

Установка плинтуса

Высота выравнивания 820 мм

- При высоте плинтуса от 140 до 170 мм выполните в нем вырез, как показано на рисунке.

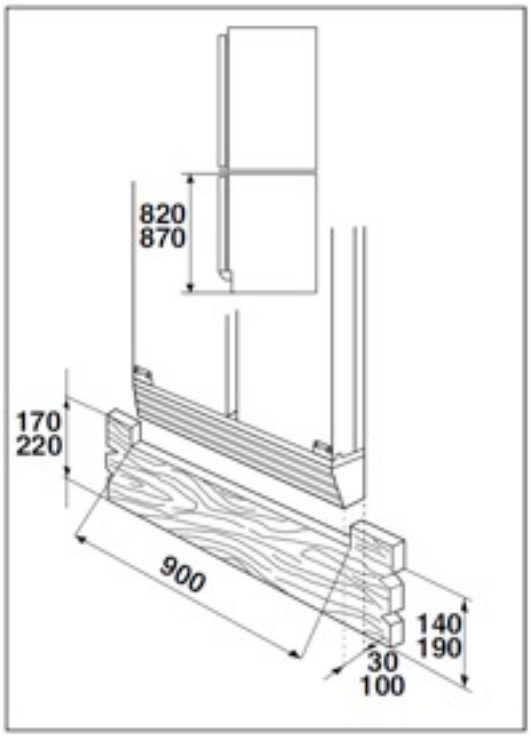

Установка

- При высоте плинтуса от 100 до 140 мм необходимо отрезать декоративный компенсатор, входящий в комплект поставки, и установить его между плинтусом и вентиляционной решеткой, защелкнув на решетке.
- При высоте плинтуса 100 мм установите декоративный компенсатор, не разрезая его.

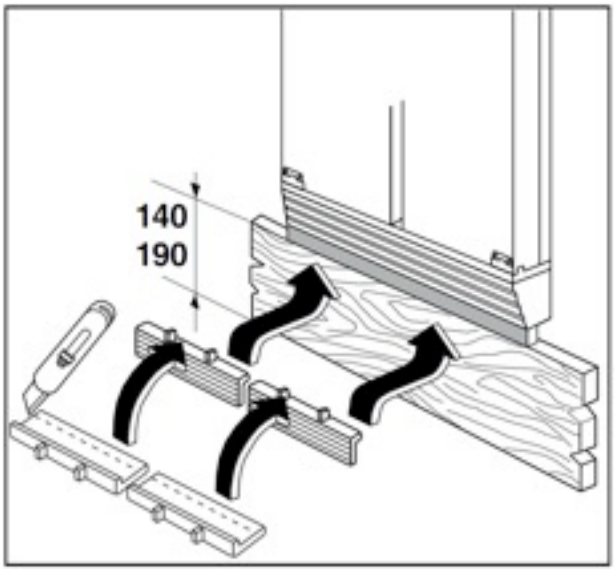

Высота выравнивания 870 мм

- При высоте плинтуса от 190 до 220 мм выполните в нем вырез, как показано на рисунке к предыдущему разделу.
- При высоте плинтуса от 150 до 190 мм необходимо отрезать декоративный компенсатор, входящий в комплект поставки, и установить его между плинтусом и вентиляционной решеткой, защелкнув на решетке.
- При высоте плинтуса 150 мм установите декоративный компенсатор, не разрезая его.

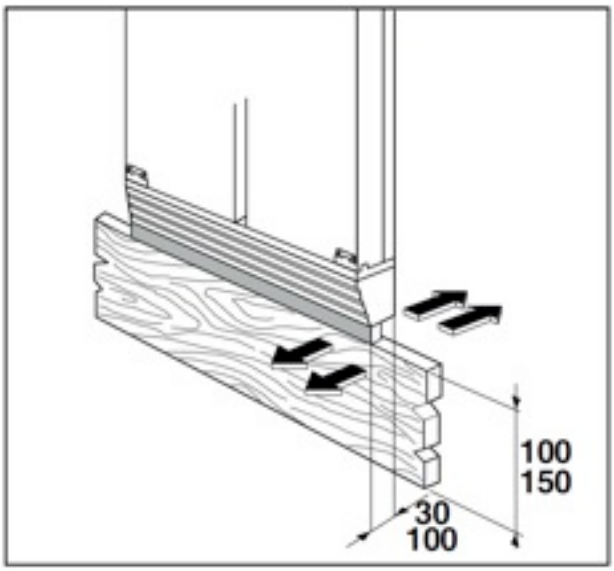

- Если холодильник устанавливается в конце ряда кухонной мебели, то для крепления плинтуса установите ножку E.

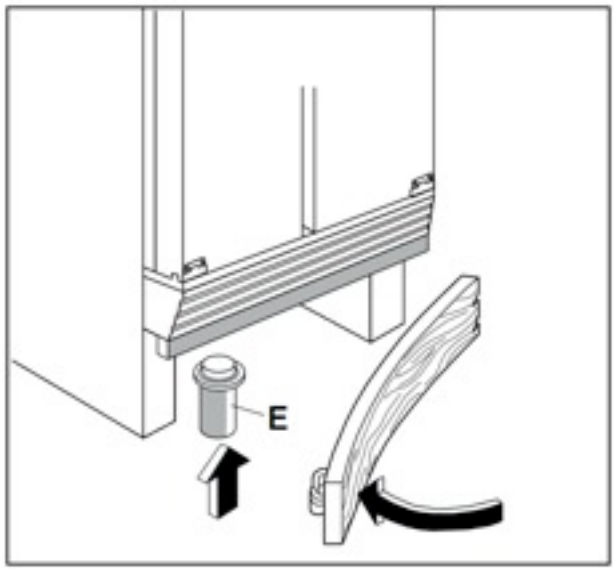

www.kuppersbusch.ru

Küppersbusch

ALLERFEINSTE KÜCHENTECHNIK

АИ30